Inka-Palette Typ F 44

1/4-Euro-Format – 400 x 600 mm

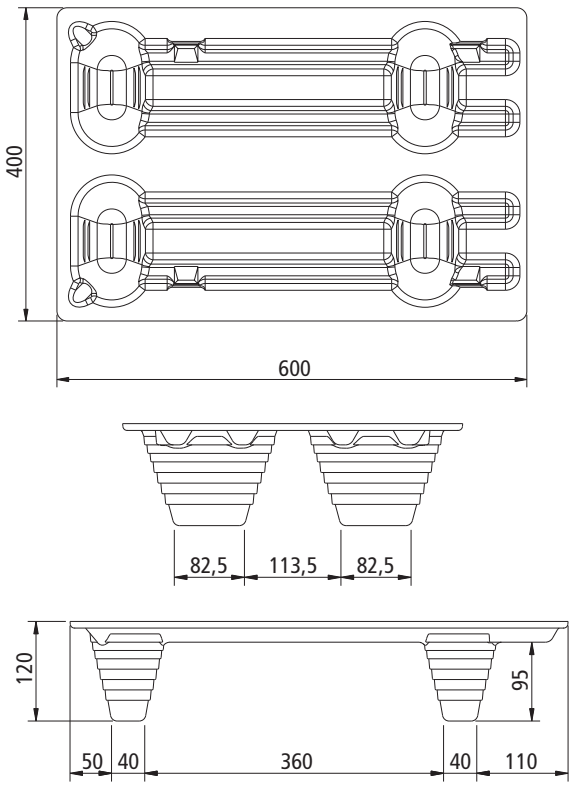

Die Lösung für kleinere Packstücke – natürlich kompatibel zum Euro-Format!

Technische Daten:

Typ	**F 44**
Material gemäß ISPM15	Pressholz „processed wood“
max. Flächenbelastung*	
dynamisch	250 kg
statisch	ca. 750 kg
durchschnittliches Normgewicht	ca. 3 kg**
Verpackungseinheit	220 Stück/EUR-Stellplatz
Stapelhöhe	ca. 2,10 m

* Im Rahmen der Qualitätsprüfung im Labor ermittelter Bruchwert, der auf eine theoretische Flächenbelastung umgerechnet wird.
Wir empfehlen, für alle Anwendungsfälle Musterpaletten zu erproben. Siehe auch unsere Handling-Tipps auf www.youtube.com/inkapaletten!
** Durchschnittliches Gewicht aufgrund Rohstoffzusammensetzung variabel.

Haringstraße 19
85635 Siegertsbrunn/München

Tel: + 49 (81 02) 77 42-0
Fax: + 49 (81 02) 54 11

E-Mail: info@inka-paletten.com
Internet: www.inka-paletten.com

© 2019 INKA Paletten GmbH